ÇİZİM NUMARASI : R203DS_63 | ÖLÇEK:1:10 | REVİZYON: 11.01.2024 | TEKNİK RESMİ ÖLÇEKLENDİRMEYİN | AKSI BELIRTILMEDIKÇE BUTUN OLCULER MM CINSINDEN VERILMISTIR

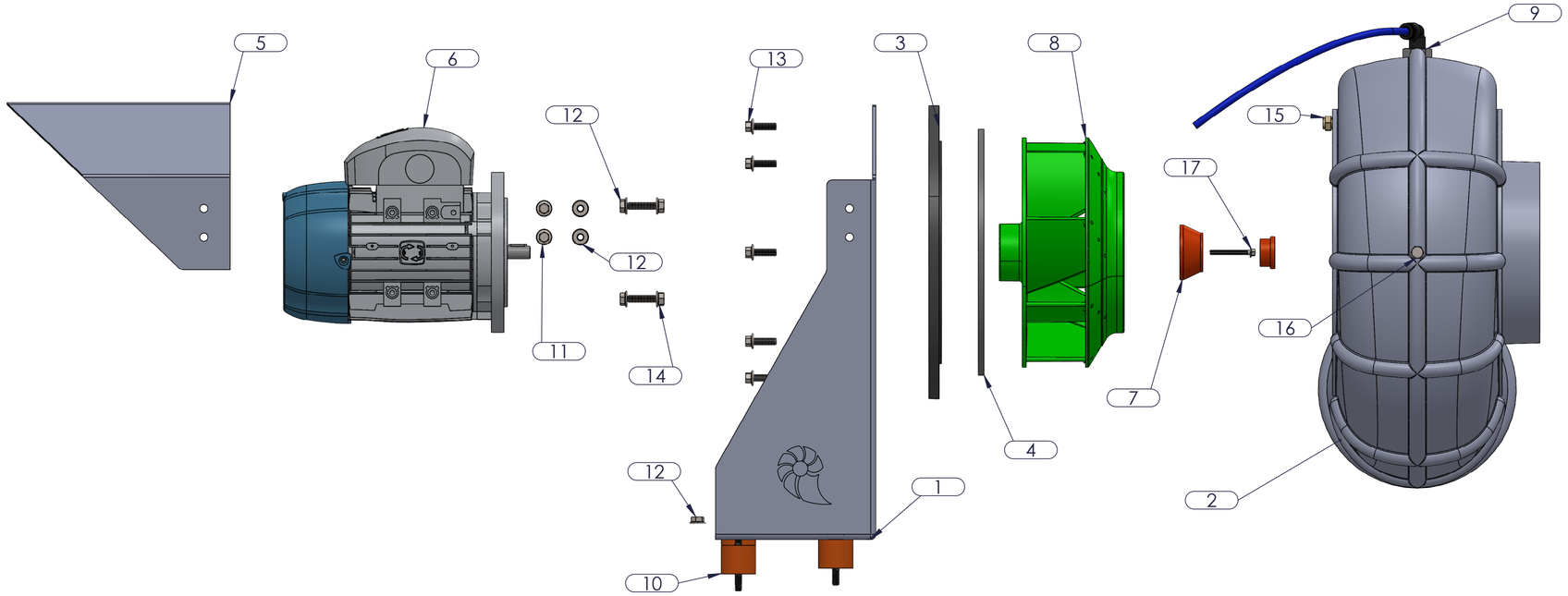

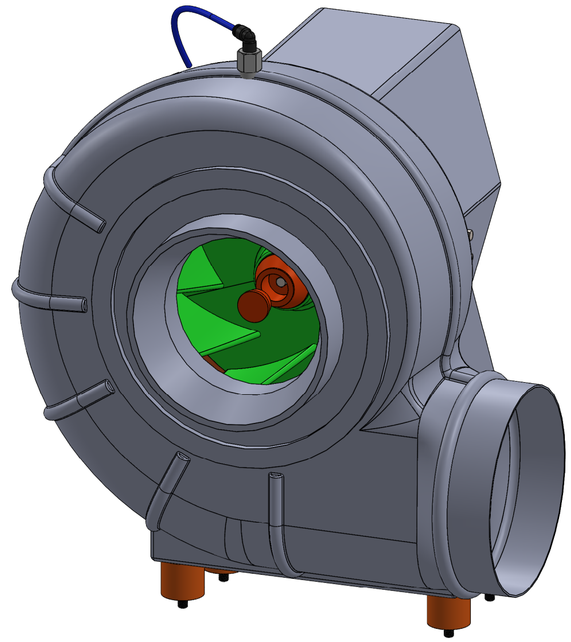

TANIMLAMA : PP RADYAL KOROZIF ORTAM VANTILATORU

KULLANIM ALANINA GÖRE HAMMADDE VE KATKI MALZEMELERİ İÇERİR

No	PARÇA ADI	TANIM	MİKT.	MATERYAL	AÇIKLAMALAR
1	MK 20 63	MOTOR MONTAJ KONSOLU	1	AISI 304	
2	RG 20R	RADYAL FAN GÖVDESİ	1	PE	
3	GK 20	GÖVDE KAPAĞI	1	PP	
4	KC 20	KAPAK CONTASI	1	ELASTOMER	
5	MKS 20	MOTOR KORUMA ŞAPKASI	1	AISI 304	
6	MOTOR		1		
7	HB B1	HUB COVER	1	PP	
8	RP 20R/11	PERVANE	1	PP	
9	TH 1	TAHLİYE HORTUM SETİ	1	PP	
10	Z1	TİTREŞİM TAKOZU	4	KAUÇUK	
11	M6x16 Flanşlı Civata	MOTOR KORUMA ŞAPKA CİVATASI	4	A4	
12	M6-Flanşlı Somun	MOTOR KORUMA ŞAPKA SOMUNU	12	A4	
13	M6x20 Flanşlı Civata	KONSOL GÖVDE BAĞLANTI CİVATASI	8	A4	
14	M6x25 Flanşlı Civata	MOTOR KONSOL BAĞLANTI CİVATASI	4	A4	
15	M 6 insört	KONSOL FAN GÖVDE BAĞLANTI İNSÖRTÜ	8	PİRİNÇ	
16	M4x35 FlanşlıCivata	MOTOR PERVANE BAĞLANTI CİVATASI	1	A4	
17	M6 Körtapa	TAHLİYE YEDEK TAPASI	1	PİRİNÇ	

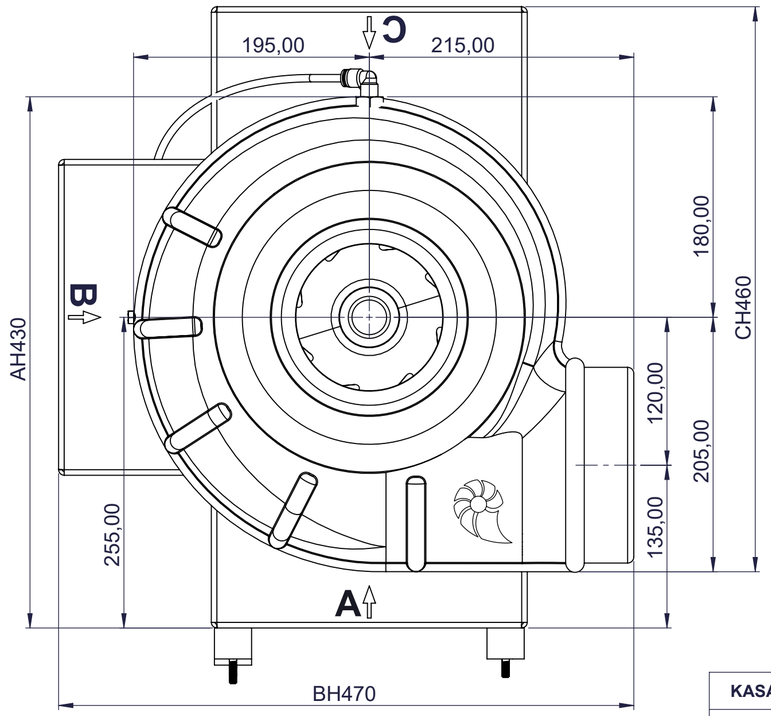

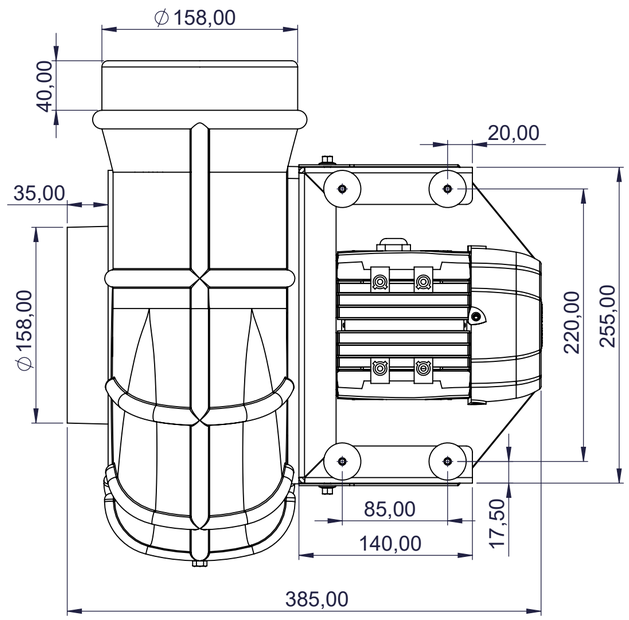

KASA OLCULERI	EN/MM	BOY/MM	YÜKSEKLİK/MM	AGIRLIK / KG
K20	460	435	510	

Teknik Özellikler	
Debi	m3/h
Basınç	Ptot (Pa)
Motor Gücü	Kw
Motor Devri	Rpm
Fan Seri Numarası	
Motor Seri Numarası	
Çizen	YILMAZ T.
Denetleyen	ALI K.
Onay	GURSEL E.
Kalite	GOKHAN A.

RSD 20B/

MÜŞTERİ

CLEANK Endustriyel Vantilator
İvedik OSB 1471 CAD No:4 06378
YENİMAHALLE/ANKARA / Türkiye
www.cleank.com.tr

SAYFA 1 / 1

A3